# CUADRANTE PARA COMPUERTA RAPIDO 55

## Accesorios Llaves de Mando para Regulación

El regulador manual para compuertas Rápido-55 ofrece una instalación económica, rápida y sencilla en compuertas de balance de dimensiones pequeñas. El cuadrante Rápido-55 se asegura a las hojas de compuertas redondas o cuadradas de calibre 28 a 24 sin la necesidad de usar soldadura o tornillos. Únicamente se requiere de un martillo, el cual clavará la parte puntiaguda de cada uno de los elementos del Rápido 55 en la hoja de la compuerta. El cuadrante Rápido-55 será adecuado para compuertas de hasta 10" de diámetro.

## Características:

- Cuadrante manual para compuertas cuadradas o redondas
- Instalación rápida y sencilla en hojas pequeñas
- Resistente a la corrosión
- Se fija a las hojas utilizando un martillo

## Dimensiones:

- Adecuado para compuertas de hasta 10"

## Materiales y Acabados:

- Acero galvanizado

## Versatilidad:

- Edificios públicos - Iglesias y Escuelas - Hospitales y Clínicas - Deportes bajo techo - Residencias - Áreas industriales - Oficinas - Restaurantes y Cafeterías - Hoteles



Ninguna parte de este documento podrá ser reproducida o retransmitida de cualquier forma, siendo estas: electrónicas o mecanografiadas; incluyendo fotocopiado, grabado y/o cualquier sistema de alojamiento de información sin previo permiso de INNES AIRE S.A. DE C.V.

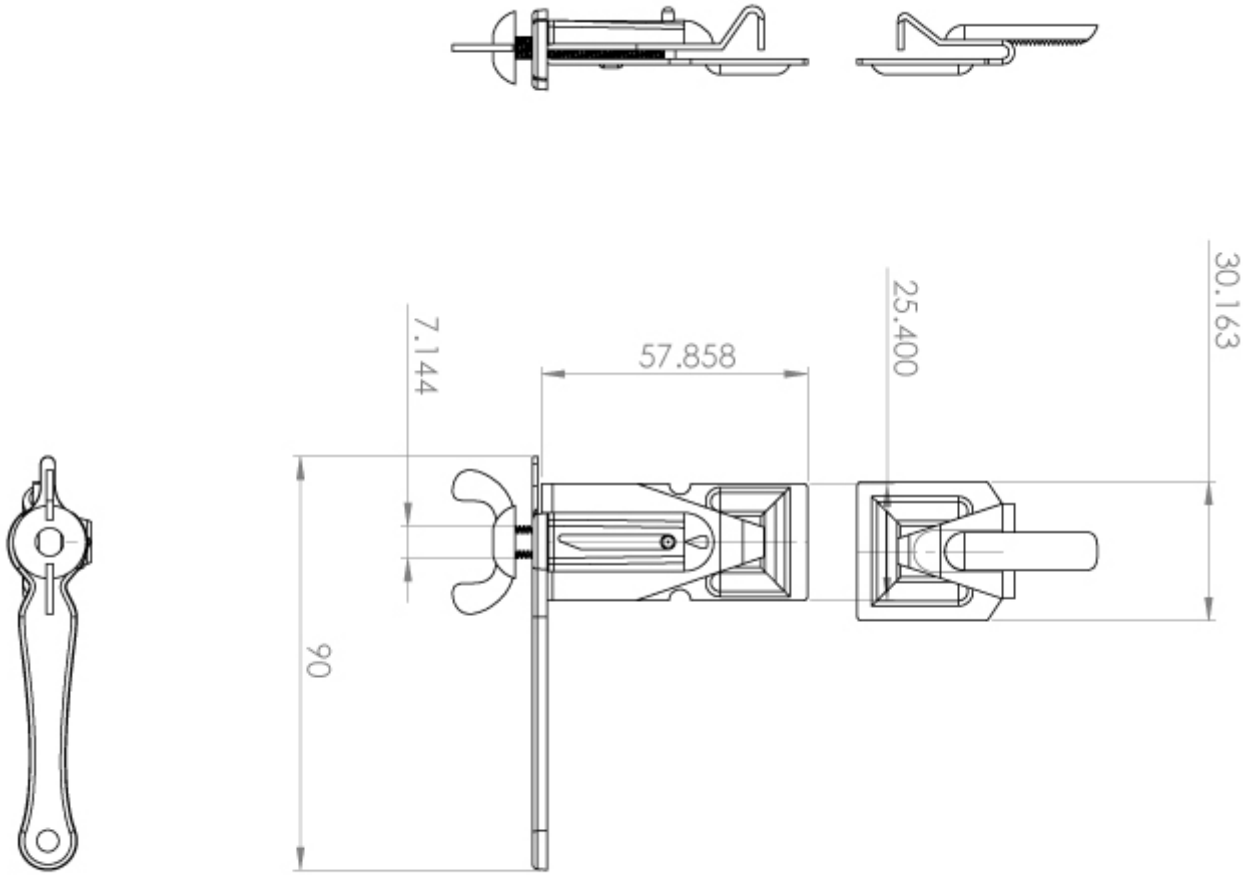




Ninguna parte de este documento podrá ser reproducida o retransmitida de cualquier forma, siendo estas: electrónicas o mecanografiadas; incluyendo fotocopiado, grabado y/o cualquier sistema de alojamiento de información sin previo permiso de INNES AIRE S.A. DE C.V.

## Diagrama de Instalación:

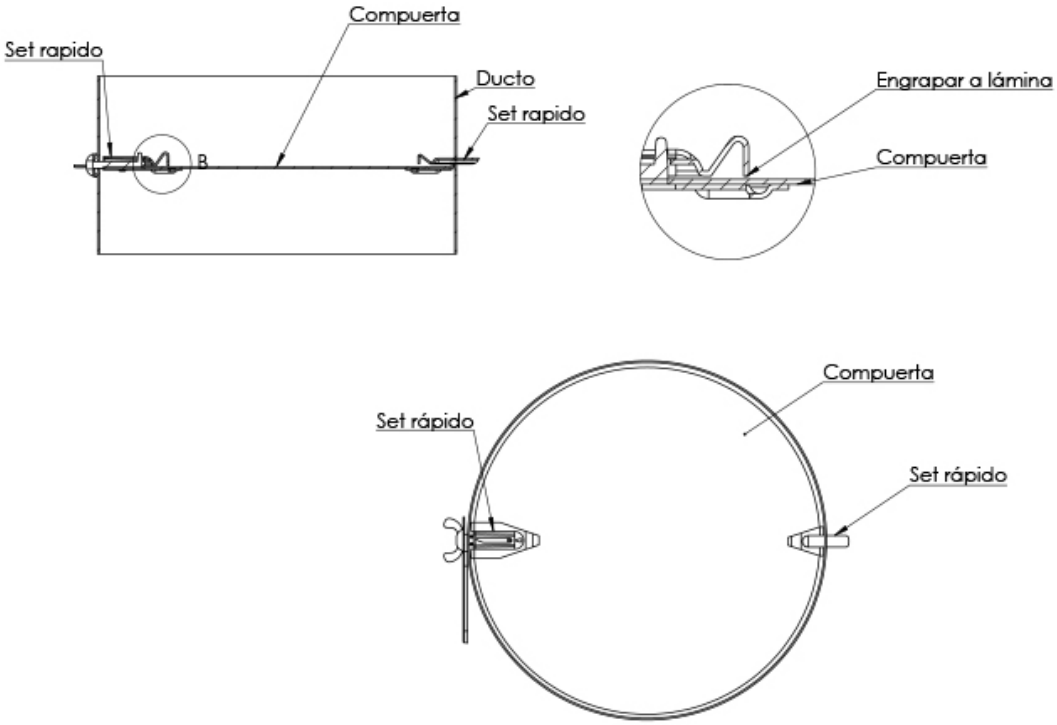




Ninguna parte de este documento podrá ser reproducida o retransmitida de cualquier forma, siendo estas: electrónicas o mecanografiadas; incluyendo fotocopiado, grabado y/o cualquier sistema de alojamiento de información sin previo permiso de INNES AIRE S.A. DE C.V.

## Especificación Sugerida:

El cuadrante para compuerta modelo rápido-55 será de la marca Innes, proveerá una regulación manual para compuertas cuadradas o redondas. Permitirá una instalación rápida y sencilla en compuertas de hasta 10". Constará de 5 partes: un eje con resorte fabricado en acero galvanizado, una manivela principal fabricada en acero fundido, un eje solido de acero galvanizado, una rondana y una tuerca mariposa, ambas de lámina galvanizada. Será adecuado para compuertas de hasta 10".

| Presentación | | Configuración |
|---|---|---|
| Desde 1 pieza | → | CC01007 |



Ninguna parte de este documento podrá ser reproducida o retransmitida de cualquier forma, siendo estas: electrónicas o mecanografiadas; incluyendo fotocopiado, grabado y/o cualquier sistema de alojamiento de información sin previo permiso de INNES AIRE S.A. DE C.V.